出展募集要項

出展小間料金	**1小間当たり330,000円**(税別)　出展小間寸法　**間口2,970㎜×奥行1,980㎜×高さ2,400㎜**
出展小間形状	出展小間の例（シングル小間） 【単位】mm 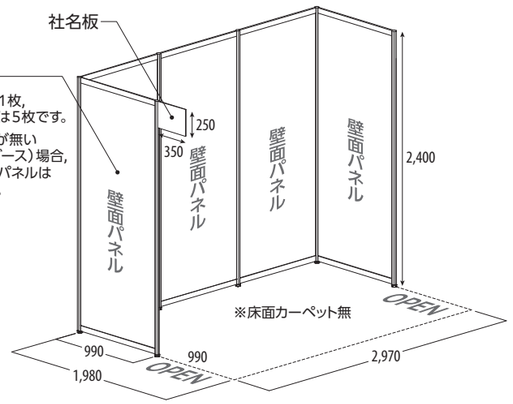
小間料金に含まれるもの	小間スペース，テーブル（W1,500㎜×D600㎜×H730㎜サイズを1小間につき1台），パイプイス（1小間につき2脚），後壁面・両側壁面（システムパネル）及び突き出し部分社名板
出展申込締め切り	2026年12月25日㈮（**満小間になり次第締め切り**）
出展の解約・取り消しとキャンセル料	●出展申込後の解約・取り消しは原則としてできません。 万一，申込者の都合により解約・取り消しの場合はキャンセル料をお支払いいただきます。 ●期日：[2月28日以前]☞出展料金額の30%　[3月31日以前]☞出展料金額の60% [4月1日以降]☞出展料金額の100%
招待券・ポスター	1小間当たり，来場者向け招待券を50枚，ポスターを1枚，無料提供いたします。ご活用下さい。
展示会場概要	●展示場…東京流通センター 第二展示場E・F ホール1・2階（全室） ●面積…3,973㎡　●天井高…4m　●床荷重…Eホール：1.5t/㎡，Fホール：0.8t/㎡ ●床材質…ビニアスタイル　●天井照明（蛍光灯）…1,200ルクス ●搬出入口…Eホール：W4.1m×H3.4m，Fホール：W2.0m×H2.8m ※Fホールはプラットフォームより貨物用エレベータ（3.5t〔H2,800㎜×W2,000㎜×D3,500㎜〕×2基）を利用

●主催
一般社団法人 日本マテリアルフロー研究センター（JMFI）
〒171-0022　東京都豊島区南池袋2-47-6 パレス南池袋
［TEL］03-3988-2671　［FAX］03-6825-5565
［URL］https://ryuken-jmfi.or.jp/

●ASLF2027出展・企画に関する問い合わせ先
株式会社 流通研究社　アジア・シームレス物流フォーラム運営事務局
〒171-0022　東京都豊島区南池袋2-47-6 パレス南池袋
［TEL］03-3988-2661　［FAX］03-3980-6588
［URL］https://mf-p.jp/　［E-mail］aslf2027@mf-p.jp

パッケージ装飾のご案内

事務局指定会社のパッケージ装飾もご紹介しておりますので，㈱工芸社までお問い合わせください。

連絡・問い合せ先	㈱工芸社　［TEL］03-5801-0792　［担当］茂田・小田・野中
装飾料金	●1小間…47,000円(税別)　●2小間…78,000円(税別)

■基本プラン（1小間）…W2,970×D1,980×H2,400（芯々寸法）
【単位】mm

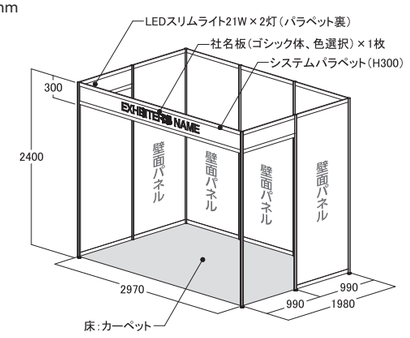

■基本プラン（2小間）…W5,940×D1,980×H2,400（芯々寸法）
【単位】mm

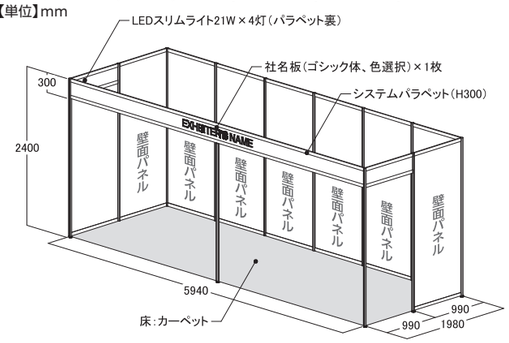

【電気工事問い合わせ先】昭豊電機㈱　［TEL］03-3918-7993　［担当］齋藤

東南アジア，インドまで広がる「アジア善隣物流」構想

アジア・シームレス物流フォーラム2027

おかげさまで 第16回

ASIA SEAMLESS LOGISTICS FORUM 2027

フィジカルAI　高度物流人材育成　陸海空・新モーダルシフト　自動物流道路
ロボティクス　ヒト型ロボット　サプライチェーンの高度化&強靭化
デジタルサイバーセキュリティ　自動運転LEVEL4　RFIDの運用技術　CLO・CSCOの養成と実用

会　期　2027年 5月13日㈭―14日㈮　10:00―17:00　入場料・セミナー受講料：無料（事前登録制）

会　場　東京流通センター（TRC）第二展示場E・Fホール（1・2階）

主　催　一般社団法人 日本マテリアルフロー研究センター（JMFI）

企画・運営　株式会社 流通研究社／月刊「マテリアルフロー」

特別協力　上海事業所《現代物流》雑誌社　台湾事務所《物流技術と戦略》雑誌社

物流は社会インフラの基盤

その改革をめざす

出展のご案内



産官学の連携，AIとDXのコラボで高度なサプライチェーンを生み出す未来を開くアジア・シームレス物流フォーラムに是非ご期待ください!!



都心からも羽田空港からもアクセス良好の東京流通センターを会場に　国内&海外の最新注目企業・組織・団体が一堂に勢揃い!

物流自動化機器・システムから物流事業者まで
先端新技術の出展に加え中国・ASEANはじめグローバルな出展も

国交・経産・農水各省の行政から製配販の業界団体が一堂に
今，ここでしか聞けないセミナー&パネルディスカッション





※写真はすべて前回の様子

物流リテラシーの高い来場者層に向けてアピールできるのが魅力です

前回来場者業種別分類

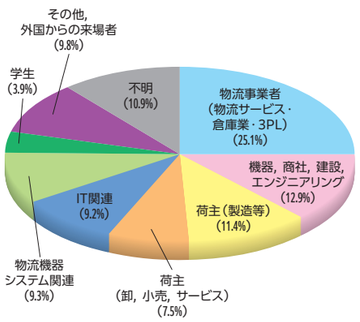

前回来場者役職分類

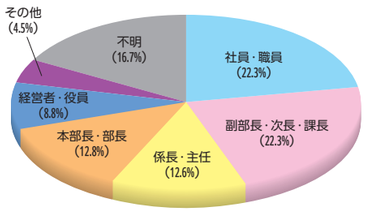

前回セミナー・セッション受講者の評価

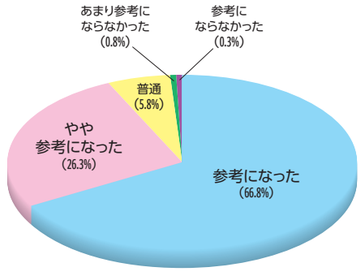

会場には荷主系を中心として特定ジャンルに偏らない多様な業種の経営層をはじめとした**組織の意思決定層が多数来場**。
出展各社から「**具体的な引き合いがあった**」「**リードが獲得できた**」「**認知度が向上した**」といった評価をいただいています。

前回の展示ブース 出展企業・組織・団体一覧

㈱IHI物流産業システム
㈱アッカ・インターナショナル
五十鈴㈱
伊東電機㈱
インターロール・ジャパン㈱
Exotec Nihon㈱
XYZ Robotics㈱
㈱エヌ・エー・ピー ラボ
オークラ輸送機㈱
岡田工業㈱
㈱ギークプラス
技術士包装物流会
岐阜プラスチック工業㈱
㈱協和製作所
Quicktron Japan㈱
鴻池運輸㈱
三甲㈱
三甲パレットレンタル㈱
三進金属工業㈱
鈴木製機㈱
㈱セイノー情報サービス
ゼブラ・テクノロジーズ・ジャパン㈱
蘇州優楽賽共享服務股份有限公司
㈱ダイフク
大有㈱
㈱タクテック
浙江菜鳥サプライチェーンマネジメント有限公司
Tebiki㈱
㈱東京流通センター
TOYOROBO㈱
㈱ナンセイ
日本通運㈱
（一社）日本3PL協会
（一社）日本自動認識システム協会
日本パレットレンタル㈱
（一社）日本マテリアルフロー研究センター
㈱Nexa Ware
㈱ネバーマイル
Percipio Technology Ltd.
バンコク・フリー・トレード・ゾーン（BFTZ）
日野コンピューターシステム㈱
㈱Hinode Labo
フィリピン共和国大使館 貿易投資部
㈱ブレイン
ベーヴェ システック ジャパン㈱
ベトナム大使館商務部
㈱マキテック
マンハッタン・アソシエイツ㈱
三井倉庫ロジスティクス㈱
名正運輸㈱
UROVO PTE. LIMITED
ラピュタロボティクス㈱
㈱リッケイ
ロジスネクストジャパン㈱
ワタベ産業㈱
㈱をくだ屋技研

（50音順）